Accesorii pentru montare
Kit de acţionare (puck)
BTS-DSU35-EU1

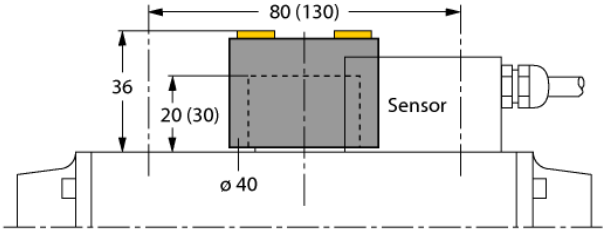

- Poziţia finală nedepăşită
- 1 buton
- Dispunere găuri pe suprafaţa flanşei: 30 x 80 mm (30 x 130 mm)
- Ax de conectare (extensie ax) înălţime: 20 mm/Ø: max. 30 mm
- Diametrul maxim al inelului de culisare: 34 mm

Descriere generală

Senzorii dublii sunt construi□i special pentru detec□ia pozi□iei actuatoarelor rotative. Aceştia combină fiabilitatea senzorilor inductivi fără contact cu flexibilitatea unui sistem în carcasă modulară. Un larg domeniu de accesorii practice asigură o adaptare optimă la sistemele dumneavoastră.

Tip	BTS-DSU35-EU1
Nr. ID	6900227

Design	Accesorii pentru senzorii dubli, Ni4-DSU35…
Materialul carcasei	Metal, AL, Anodizat
Cuplu de strângere	≤ 1.5 Nm

Accesorii incluse	2 şuruburi cu cap hexagonal M5 x 12, 2 şaibe de blocare D5, 1 şurub cu cap îngropat M6 x 25

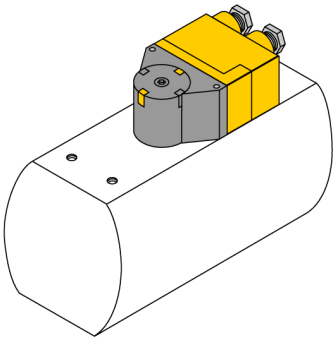

• 2025-02-27T11:45:41+01:00