DE Kurzbetriebsanleitung

Digitales Eingangsmodul DI401EX

Weitere Unterlagen
Ergänzend zu diesem Dokument finden Sie im Internet unter www.turck.com folgende Unterlagen:
- Datenblatt
- Handbuch excom – Remote I/O für eigensichere Stromkreise
- Zulassungen
- Konformitätserklärungen (aktuelle Version)

Zu Ihrer Sicherheit
Bestimmungsgemäße Verwendung
Das Gerät ist ein Betriebsmittel der Zündschutzart „Eigensicherheit“ (IEC/EN 60079-11) und darf nur innerhalb des excom-I/O-Systems für eigensichere Stromkreise mit den zugelassenen Modulträgern MT…-…G (PTB 00 ATEX 2194 U bzw. IECEx PTB 13.0040 U) betrieben werden.
Das 4-kanalige, digitale Eingangsmodul DI401EX dient zum Anschluss von maximal vier Sensoren nach NAMUR (EN 60947-5-6) oder mechanischen Kontakten. Die Eingänge sind untereinander galvanisch getrennt. Das Gerät ist für den Einsatz in Zone 1 geeignet. Die Zündschutzart der Eingänge ist Ex ia IIC bzw. Ex ia IIIC.
Jede andere Verwendung gilt als nicht bestimmungsgemäß. Für daraus resultierende Schäden übernimmt Turck keine Haftung.

Allgemeine Sicherheitshinweise
- Nur fachlich geschultes Personal darf das Gerät montieren, installieren, betreiben, einstellen und instand halten.
- Das Gerät erfüllt die EMV-Anforderungen für den industriellen Bereich. Bei Einsatz in Wohnbereichen Maßnahmen treffen, um Funkstörungen zu vermeiden.
- Nur Geräte miteinander kombinieren, die durch ihre technischen Daten für den gemeinsamen Einsatz geeignet sind.

Hinweise zum Ex-Schutz
- Bei Einsatz des Gerätes in Ex-Kreisen muss der Anwender über Kenntnisse im Explosionsschutz (IEC/EN 60079-14 etc.) verfügen.
- Nationale und internationale Vorschriften für den Explosionsschutz beachten.
- Gerät nur innerhalb der zulässigen Betriebs- und Umgebungsbedingungen (siehe Technische Daten und Vorgaben durch die Ex-Zulassung) einsetzen.

Bei Einsatz in Zone 1 und Zone 2:
- Geräte in ein separat zugelassenes Gehäuse nach IEC/EN 60079-0 mit einer Schutzart mind. IP54 nach EN 60529 montieren.

Bei Einsatz im sicheren Bereich:
- Wenn Verschmutzungsgrad 2 nicht eingehalten wird: Gerät in ein Schutzgehäuse mind. IP54 einbauen.

Produktbeschreibung
Geräteübersicht
Siehe Abb. 1: Geräteansicht, Abb. 2: Abmessungen

Funktionen und Betriebsarten
Pro Kanal kann ein NAMUR-Sensor oder ein mechanischer Kontakt angeschlossen werden.

Montieren
Mehrere Geräte können unmittelbar nebeneinander auf den Modulträger gesteckt werden. Ein Wechsel der Geräte ist auch während des laufenden Betriebs möglich.
- ▶ Montageort gegen Wärmestrahlung, schnelle Temperaturschwankungen, Staub, Schmutz, Feuchtigkeit und andere Umwelteinflüsse schützen.
- ▶ Gerät in die dafür vorgesehene Position auf dem Modulträger stecken und deutlich spürbar einrasten lassen.

Anschließen
Durch Aufstecken auf den Modulträger ist das Gerät mit der internen Energieversorgung und Datenkommunikation des Modulträgers verbunden. Zum Anschluss der Feldgeräte können Klemmenblöcke in Schraubanschluss- oder Federzuganschlusstechnik verwendet werden.
- ▶ Feldgeräte gemäß „Wiring diagram“ anschließen.
- ▶ Bei Verwendung mechanischer Kontakte: Widerstandsbeschaltung über das Modul WM1 vornehmen, wenn Drahtbruch- oder Kurzschlussüberwachung aktiviert sind.

In Betrieb nehmen
Nach Anschluss der Leitungen und Aufschalten der Versorgungsspannung geht das Gerät automatisch in Betrieb.

Betreiben
Das Gerät ist ein rein eigensicheres Betriebsmittel und kann daher während des laufenden Betriebs auf den zugelassenen Modulträger gesteckt oder gezogen werden.

LED-Anzeigen

LED	Anzeige	Bedeutung
Status	aus	keine Spannungsversorgung
	blinkt rot	falsches Modul/Parametrierfehler
	rot	keine Kommunikation möglich: Modulfehler liegen vor
	grün	Energieversorgung und Kommunikation fehlerfrei
	blinkt grün (1 Hz asym.)	Modul im Fail-Safe-Zustand
	blinkt grün (2,0 oder 4,0 Hz asym.)	Kommunikation wird aufgebaut
Kanal 1…4	aus	Kanal nicht aktiv (nicht geschaltet)
	gelb	Kanal aktiv (geschaltet)
	rot	Kanalfehler (Drahtbruch, Kurzschluss): Kanaldiagnose liegt vor

Einstellen
Das Verhalten der Eingänge wird je nach übergeordnetem Feldbussystem über ein zugehöriges Konfigurationstool, FDT-Frame oder Webserver parametriert. Für jeden Kanal können u. a. folgende Parameter eingestellt werden:
- Kurzschlussüberwachung
- Drahtbruchüberwachung
- Ersatzwertstrategie
- Schaltverhalten
- Eingangsverzögerung

EN Quick Start Guide

DI401EX Digital Input Module

Other documents
Besides this document the following material can be found on the Internet at www.turck.com:
- Data sheet
- excom manual — remote I/O for intrinsically safe circuits
- Approvals
- Declarations of conformity (current version)

For your safety
Intended use
The device is a piece of equipment from ignition protection type “Intrinsic safety” (IEC/EN 60079-11) and may be used only as part of the excom I/O system for intrinsically safe circuits with the approved module racks MT…-…G (PTB 00 ATEX 2194 U or IECEx PTB 13.0040 U).
The 4-channel digital input module DI401EX is designed for connecting a maximum of four sensors according to NAMUR (EN 60947-5-6) or mechanical contacts. The inputs are galvanically isolated from each other. The device is suitable for operation in Zone 1. The inputs feature ignition protection type Ex ia IIC or Ex ia IIIC.
Any other use is not in accordance with the intended use. Turck accepts no liability for any resulting damage.

General safety instructions
- The device may only be mounted, installed, operated, configured and maintained by professionally trained personnel.
- The device meets the EMC requirements for the industrial sector. For residential use, take measures to prevent radio interference.
- Only combine devices for which the technical data is suitable for joint use.

Notes on explosion protection
- When using the device in Ex circuits, the user must have knowledge of explosion protection (IEC/EN 60079-14 etc.).
- Observe national and international regulations for explosion protection.
- Only use the device within the permissible operating and ambient conditions (see technical data and Ex approval specifications).

Use of devices in Zone 1 and Zone 2:
- Mount the devices in a separately approved enclosure in accordance with IEC/EN 60079-0 with a degree of protection of at least IP54 as per EN 60529.

When used in safe areas:
- If pollution degree 2 is not complied with: Install the device in a protective housing with a degree of protection of at least IP54.

Product description
Device overview
See fig. 1: device view, fig. 2: dimensions

Functions and operating modes
One NAMUR sensor or one mechanical contact per channel can be connected.

Installing
Multiple devices can be inserted directly next to each other in a module rack. The devices can also be changed during operation.
- ▶ Protect the installation location from radiated heat, sudden temperature fluctuations, dust, dirt, humidity and other ambient influences.
- ▶ Fit the device at the position intended for it on the rack and snap it fully into position.

Connection
When plugged into the module rack, the device is connected to the module rack’s internal power supply and data communication. Screw connection or spring type terminal blocks can be used to connect the field devices.
- ▶ Connect the field devices in accordance with the “Wiring diagram”.
- ▶ When using mechanical contacts: Connect with resistor circuitry via module WM1 if wire-break or short-circuit monitoring is active

Commissioning
The device is operational automatically once the cables are connected and the power supply is switched on.

Operation
The device is a piece of equipment that is purely intrinsically safe and can therefore be plugged in or unplugged from the approved module rack during operation.

LEDs

LED	Indication	Meaning
Status	Off	No power supply
	Red flashing	Incorrect module/parameterization error
	Red	No communication possible: Module errors are present
	Green	Power supply and communication fault free
	Green flashing (1 Hz asym.)	Module in fail-safe condition
	Green flashing (2.0 or 4.0 Hz asym.)	Communication is being established
Channel 1…4	Off	Channel not active (not switched)
	Yellow	Channel active (switched)
	Red	Channel error (wire break, short circuit): Channel diagnostics available

Setting
The behavior of the inputs is parameterized via an associated configuration tool, FDT frame or web server, depending on the higher-level fieldbus system. The following parameters can be set for each channel:
- Short-circuit monitoring
- Wire-break monitoring
- Failsafe mode
- Switching behavior
- Input delay

①

DI401EX
Digital Input Module
Quick Start Guide
Doc. no. D301339 2209

Additional information see
turck.com

②

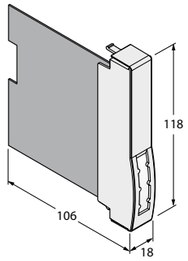

Wiring diagram

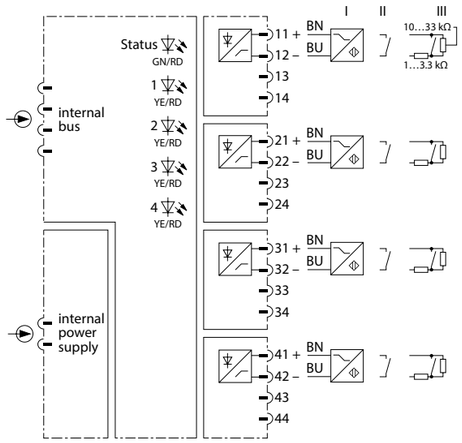

© Hans Turck GmbH & Co. KG | D301339 2022-09 V2.1

DE Kurzbetriebsanleitung

Reparieren

Das Gerät ist nicht zur Reparatur durch den Benutzer vorgesehen. Sollte das Gerät defekt sein, nehmen Sie es außer Betrieb. Bei Rücksendung an Turck beachten Sie bitte unsere Rücknahmebedingungen.

Entsorgen

Die Geräte müssen fachgerecht entsorgt werden und gehören nicht in den normalen Hausmüll.

EN Quick Start Guide

Repair

The device must not be repaired by the user. The device must be decommissioned if it is faulty. Observe our return acceptance conditions when returning the device to Turck.

Disposal

The devices must be disposed of correctly and must not be included in general household garbage.

Declarations of conformity

EU-Konformitätserklärung Nr.
UK Declaration of Conformity No. 5011-3M
EU Declaration of Conformity No.:

Wir / We Hans Turck GmbH & Co. KG
Witzlebenstr. 7, 45472 Mülheim an der Ruhr, Germany

erklären in alleiniger Verantwortung, dass das Produkt
declare under our sole responsibility that the product

Digitales Eingangsmodul / Digital Input Module

für das / for the: Remote – I/O – System excom®

Typ / Type: **DI401EX**

ID: **6884232**

Ex-Kennzeichnung / Ex-marking:

Gas / gas	II 2 (1) G	Ex ib [ia Ga] IIC T4 Gb
Staub / dust	II (1) D	[Ex ia Da] IIIC

auf die in der von uns in Verkehr gebrachten Ausführung sich diese Erklärung bezieht, den Anforderungen der folgenden EU-Richtlinien und den Anforderungen der folgenden UK- Statutory Instruments durch Einhaltung der folgenden harmonisierten / designierten Normen genügen:

to which this declaration relates in the configuration placed on the market by us, are in conformity with the requirements of the following EU-directives and the requirements of the following UK Statutory Instruments by compliance with the following harmonized / designated standards:

Richtlinie / Directive EMC **EMC SI* and part. sign. changes****	**2014 / 30 / EU** **SI 2016/1091**	**26. Feb. 2014**
EN 61326-1:2013		
Richtlinie / Directive ATEX **ATEX SI* and part. sign. changes****	**2014 / 34 / EU** **SI 2016/1107**	**26. Feb. 2014**
EN IEC 60079-0:2018 EN 60079-11:2012		
Richtlinie / Directive RoHS **RoHS SI* and part. sign. changes**	**2011 / 65 / EU** **SI 2012/3032**	**08. Jun. 2011** **and SI 2019/188**
EN IEC 63000:2018		

*: SI = Statutory Instrument **: SI 2019/696, SI 2020/1460

Weitere Normen, Bemerkungen / additional standards, remarks:

Die aufgeführten benannten Stellen haben die Konformitätsbewertung durchgeführt und Zertifikate ausgestellt:
The listed notified bodies have carried out conformity assessment and issued certificates:

EU-Baumusterprüfbescheinigung (Modul B) / EU-type examination certificate (module B): **PTB 14 ATEX 2003**
ausgestellt von / issued by: Physikalisch Technische Bundesanstalt, Kenn-Nr. / ID no.: 0102
Bundesallee 100, 38116 Braunschweig, Germany

Zertifizierung des QS-Systems (Modul D) / Certification of the QS-system (module D):
ausgestellt von / issued by: Physikalisch Technische Bundesanstalt, Kenn-Nr. / ID no.: 0102
Bundesallee 100, 38116 Braunschweig, Germany

UK-Baumusterprüfbescheinigung / UK-type examination certificate : **TÜV 21 UKEX 7060**
ausgestellt von / issued by: TÜV Rheinland Industrie Service GmbH, Kenn-Nr. / ID no.: 0035
Alfredstraße 81, 45130 Essen, Germany

UK Erklärung zur Qualitätssicherung / UKCA Quality Assurance Notification:
ausgestellt von / issued by: Eurofins E&E CML Limited, Kenn-Nr. / ID no.: 2503,
New Port Road, Ellesmere Port CH65 4LZ, United Kingdom

Mülheim, den 02.05.2022

i.V. O. Barabas, Zulassungsbeauftragter / Certification Representative

Ort und Datum der Ausstellung / Place and date of issue

Name, Funktion und Unterschrift des Befugten / Name, function and signature of authorized person

FM 7.3-12 09.11.21

Certification data | Technical data

Approvals and markings

Approvals	
PTB 14 ATEX 2003 CE 0102	Ex II 2 (1) G Ex ib [ia Ga] IIC T4 Gb Ex II (1) D [Ex ia Da] IIIC
TÜV 21 UKEX 7060 UKCA 2503	
IECEx PTB 15.0043	Ex ib [ia Ga] IIC T4 Gb [Ex ia Da] IIIC
KCs	인증서발급기관명: 한국산업안전보건공단 안전인증번호: 21-AV4BO-0206, 21-AV4BO-0207X 안전한 사용을 위한 조건: 발급된 인증서 참조
FM21US0117X FM21CA0084X FM APPROVED	Class I Division 2, Groups A, B, C, D; T4 Intrinsically Safe connections to Class I, II, III, Division 1, Groups A, B, C, D, E, F, G; Entity - IS-2.500 Class I, Zone 1, AEx ib [ia Ga] IIC T4 Gb Entity - IS-2.500 Zone 20 [AEx ia Da] IIIC; Entity - IS-2.500

Ambient temperature T_{amb}: -20…+70 °C

Electrical data – Terminal connection x1 + x2 (Wiring diagram I, x = Channel no.)

Max. output voltage U_0	≤ 8,7 V		
Max. output current I_0	≤ 9,3 mA		
Max output power P_0	≤ 21 mW		
Characteristic	Linear		
Internal inductance L_i/ capacitance C_i	Negligibly small/ ≤ 2 nF		
External inductance L_0/ capacitance C_0		**IIC**	**IIB**
	L_0	**C_0**	**C_0**
	1 mH	1.4 µF	7.4 µF
	2 mH	1.2 µF	6.3 µF
	5 mH	1 µF	5.2 µF

Technical data

Type designation	DI401EX
ID	6884232
Supply voltage	Via module rack, central power supply
Power consumption	≤ 2 W
Galvanic isolation	Complete galvanic isolation acc. to IEC/EN 60079-11
Number of channels	4-channel
Input circuits	Intrinsically safe acc. to IEC/EN 60079-11 Acc. to EN 60947-5-6 (NAMUR)
No-load voltage	8.2 VDC
Short-circuit current	2.7 mA
Switching threshold on/off	Type 1.8/type 1.3 mA
Switching frequency	≤ 100 Hz
Short-circuit	< 367 Ω
Wire-break	< 0.15 mA
Connection mode	Module, plugged on rack
Protection class	IP20
Relative humidity	≤ 93 % at 40 °C acc. to EN 60068-2-78
EMC	Acc. EN 61326-1 Acc. to NAMUR NE 21

© Hans Turck GmbH & Co. KG | D301339 2022-09 V2.1

FR Guide d'utilisation rapide

Module d'entrée numérique DI401EX

Documents supplémentaires
Vous trouverez les documents suivants contenant des informations complémentaires à la présente notice sur notre site Web www.turck.com :
- Fiche technique
- Manuel de l'excom – Système E/S déporté pour circuits à sécurité électrique intrinsèque
- Homologations
- Déclarations de conformité (version actuelle)

Pour votre sécurité
Utilisation conforme
L'appareil est un équipement appartenant au mode de protection « sécurité intrinsèque » (CEI/EN 60079-11) et ne peut être exploité qu'au sein du système E/S excom pour des circuits électriques à sécurité intrinsèque avec les supports de modules autorisés MT…-…G (PTB 00 ATEX 2194 U ou IECEx PTB 13.0040 U).
Le module d'entrée DI401EX 4 canaux sert à la connexion de quatre détecteurs au maximum suivant NAMUR (EN 60947-5-6) ou de contacts mécaniques. Les entrées sont séparées galvaniquement l'une de l'autre. L'appareil est destiné à une utilisation en zone 1. Le mode de protection des entrées est de Ex ia IIC ou Ex ia IIIC.
Toute autre utilisation est considérée comme non conforme. La société Turck décline toute responsabilité en cas de dommages causés par une utilisation non conforme.

Consignes de sécurité générales
- Seul un personnel qualifié est habilité à monter, installer, utiliser, configurer et entretenir l'appareil.
- L'appareil répond aux exigences CEM pour le domaine industriel. Lorsqu'il est utilisé dans des zones résidentielles, prenez des mesures pour éviter les interférences radio.
- Ne raccordez des appareils entre eux que si leurs caractéristiques techniques le permettent.

Indications relatives à la protection contre les explosions
- En cas d'utilisation de l'appareil dans des zones à risque d'explosion, vous devez en outre disposer des connaissances requises en matière de protection contre les explosions (CEI/EN 60079-14, etc.).
- Respectez les consignes nationales et internationales relatives à la protection contre les explosions.
- Utilisez l'appareil uniquement dans un environnement et dans les conditions de fonctionnement autorisés (voir les caractéristiques techniques et les directives imposées par l'homologation Ex).

Utilisation en zone 1 et en zone 2 :
- Montez les appareils dans un boîtier séparé homologué conformément à la norme CEI/EN 60079-0 et avec un indice de protection IP54 minimum, conformément à la norme EN 60529.

Utilisation en zone sécurisée :
- Si le degré de pollution 2 n'est pas respecté : Installez l'appareil dans un boîtier de protection d'indice IP54 minimum.

Description du produit
Aperçu de l'appareil
Voir fig. 1 : Vue de l'appareil, fig. 2 : Dimensions

Fonctions et modes de fonctionnement
Un détecteur NAMUR ou un contact mécanique peut être raccordé par canal.

Montage
Plusieurs appareils peuvent être branchés directement en parallèle sur le support de module. Un changement d'appareils est également possible pendant le fonctionnement.
- ▶ Protégez la zone de montage contre les rayonnements thermiques, les variations rapides de température, la poussière, l'humidité et d'autres facteurs ambiants.
- ▶ Branchez l'appareil dans la position prévue à cet effet sur le support de module et emboîtez-le jusqu'à enclenchement.

Raccordement
Lors de sa fixation sur le support de module, l'appareil est connecté à l'alimentation interne et à la communication de données du support de module. Pour le raccordement des appareils de terrain, des borniers de raccordement à vis ou à ressort peuvent être employés.
- ▶ Raccordez les appareils de terrain conformément au schéma de câblage (« Wiring diagram »).
- ▶ Si des contacts mécaniques sont utilisés : un circuit à résistance doit être posé sur le module WM1, lorsque la surveillance de rupture de câble ou de court-circuit est activée.

Mise en service
L'appareil se met automatiquement en marche après le raccordement des câbles et l'activation de la tension d'alimentation.

Fonctionnement
L'appareil est un dispositif à sécurité intrinsèque pur et peut donc être branché ou débranché du support de module autorisé en cours de fonctionnement.

Affichage LED

LED	Indication	Signification
Status	Éteinte	Pas d'alimentation en tension
	Clignote rouge	Mauvais module/erreur de paramétrage
	Rouge	aucune communication possible : Des erreurs de module existent
	Vert	Alimentation et communication sans défaut
	Clignote vert (1 Hz asym.)	Module à l'état Failsafe
	Clignote vert (2,0 ou 4,0 Hz asym.)	La communication est établie
Canaux 1…4	Éteinte	Canal non actif (non connecté)
	Jaune	Canal actif (connecté)
	Rouge	Erreur au niveau du canal (rupture de câble, court-circuit) : Diagnostic des canaux effectué

Réglages
Selon le système de bus de terrain de niveau supérieur, le comportement des entrées est paramétré à l'aide d'un outil de configuration associé, d'un cadre FDT ou d'un serveur Web. Pour chaque canal, les paramètres suivants peuvent, entre autres, être réglés :
- Surveillance de court-circuit
- Surveillance de rupture de câble
- Stratégie de valeur de remplacement
- Comportement de commutation
- Retard à l'entrée

PT Guia de Início Rápido

Módulo de entrada digital DI401EX

Outros documentos
Além deste documento, o seguinte material pode ser encontrado na Internet em www.turck.com:
- Folha de dados
- manual do excom – terminais de E/S remotos para circuitos intrinsecamente seguros
- Homologações
- Declarações de conformidade (versão atual)

Para sua segurança
Finalidade de uso
O dispositivo é um equipamento da categoria de proteção contra explosões "Segurança intrínseca" (IEC/EN 60079-11) e deve ser usado apenas como parte do sistema de E/S excom para circuitos intrinsecamente seguros com os racks de módulo aprovados MT…-…G (PTB 00 ATEX 2194 U ou IECEx PTB 13.0040 U).
O módulo de entrada digital de 4 canais DI401EX foi projetado para conectar no máximo quatro sensores de acordo com a NAMUR (EN 60947-5-6) ou contatos mecânicos. As entradas são galvanicamente isoladas umas das outras. O dispositivo também é adequado para uso na Zona 1. As entradas possuem tipo de proteção contra ignição Ex ia IIC ou Ex ia IIIC. Qualquer outro uso está fora de concordância com o uso pretendido. A Turck se exime de qualquer responsabilidade por danos resultantes.

Instruções gerais de segurança
- O dispositivo só pode ser montado, instalado, operado, configurado e mantido por pessoal profissionalmente treinado.
- O dispositivo atende aos requisitos de EMC para a área industrial. Para uso residencial, tome medidas para evitar interferência de rádio.
- Somente combine dispositivos nos quais os dados técnicos são adequados para uso conjunto.

Notas de proteção contra explosão
- Ao usar o dispositivo em circuitos Ex, o usuário deverá ter conhecimento prático sobre proteção contra explosões (IEC/EN 60079-14, etc.).
- Observe os regulamentos nacionais e internacionais para proteção contra explosão.
- Use o dispositivo somente em condições ambientais e de operação permitidas (consulte os dados técnicos e os requisitos de homologação Ex).

Uso dos dispositivos nas Zonas 1 e 2:
- Monte os dispositivos em um gabinete separado aprovado de acordo com a IEC/EN 60079-0, com um grau de proteção de, pelo menos, IP54 de acordo com a EN 60529.

Quando usado em áreas seguras:
- Se o grau de poluição 2 não estiver em conformidade com: Instale o dispositivo em um gabinete com um tipo de proteção de pelo menos IP54.

Descrição do produto
Visão geral do produto
Veja a fig. 1: Visão do dispositivo, fig. 2: Dimensões

Funções e modos de operação
É possível conectar um sensor NAMUR ou um contato mecânico por canal.

Instalação
Vários dispositivos podem ser inseridos diretamente um ao lado do outro em um rack de módulo. Também é possível alterar os dispositivos durante a operação.
- ▶ Proteja o local de instalação contra irradiação de calor, alterações de temperatura repentinas, poeira, sujeira, umidade e outras influencias ambientais.
- ▶ Insira o dispositivo na posição designada no rack, e encaixe-o totalmente na posição.

Conexão
Quando conectado ao rack de módulo, o dispositivo é conectado à alimentação e aos dados internos do rack de módulo. É possível usar blocos terminais de conexão a parafusos ou a mola para conectar os dispositivos de campo.
- ▶ Conecte os dispositivos de campo de acordo com o "Wiring diagram".
- ▶ Quando estiver usando contatos mecânicos: Conecte ao circuito do resistor através do módulo WM1 se o monitoramento de ruptura de fio ou curto-circuito estiver ativo

Comissionamento
O dispositivo fica automaticamente operacional assim que os cabos são conectados e a fonte de alimentação ligada.

Operação
O dispositivo é um equipamento que é pura e intrinsecamente seguro e, logo, pode ser conectado ou desconectado do rack de módulo aprovado durante a operação.

LEDs

LED	Indicação	Significado
Status	Desligado	Sem alimentação de energia
	Vermelho piscando	Módulo incorreto/erro de parametrização
	Vermelho	Sem possibilidade de comunicação: Erros do módulo estão presentes
	Verde	Fonte de alimentação e comunicação livres de erros
	Verde piscando (1 Hz assimétrico)	Módulo em condição de falha segura
	Verde piscando (2,0 ou 4,0 Hz assimétrico)	A comunicação está sendo estabelecida
Canais 1…4	Desligado	Canal inativo (não ligado)
	Amarelo	Canal ativo (ligado)
	Vermelho	Erro de canal (rompimento de fio, curto-circuito): Diagnóstico de canal disponível

Configuração
O comportamento das entradas é parametrizado por meio de uma ferramenta de configuração associada, FDT frame ou servidor web, dependendo do sistema fieldbus de nível superior. Os seguintes parâmetros podem ser definidos para cada canal:
- Monitoramento de curto-circuito
- Monitoramento de ruptura de fio
- Estratégia de valor substituto
- Comportamento de comutação
- Atraso de entrada

①

DI401EX
Digital Input Module
Quick Start Guide
Doc. no. D301339 2209

Additional information see
turck.com

②

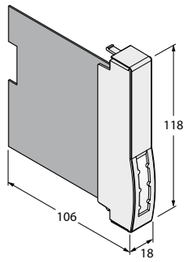

Wiring diagram

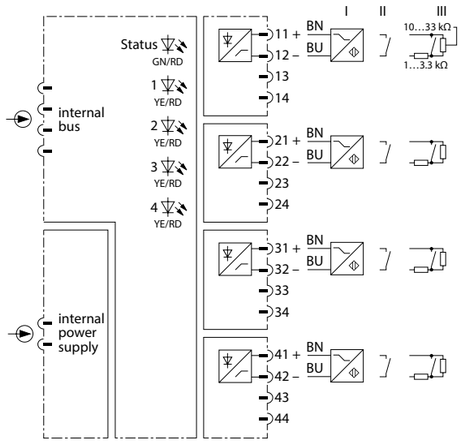

© Hans Turck GmbH & Co. KG | D301339 2022-09 V2.1

FR Guide d'utilisation rapide

Réparation
L'appareil ne peut pas être réparé par l'utilisateur. En cas de dysfonctionnement, mettez l'appareil hors tension. En cas de retour à Turck, veuillez respecter les conditions de reprise.

Mise au rebut
Les appareils doivent être mis au rebut de manière appropriée et ne doivent pas être éliminés avec les ordures ménagères.

PT Guia de Início Rápido

Reparo
O dispositivo não deve ser reparado pelo usuário. O dispositivo deverá ser desativado caso esteja com defeito. Observe nossas condições para aceitação de devolução ao devolver o dispositivo à Turck.

Descarte
Os dispositivos devem ser descartados corretamente e não em um lixo doméstico normal.

Declarations of conformity

EU-Konformitätserklärung Nr.
UK Declaration of Conformity No. 5011-3M
EU Declaration of Conformity No.:

Wir / We Hans Turck GmbH & Co. KG
Witzlebenstr. 7, 45472 Mülheim an der Ruhr, Germany

erklären in alleiniger Verantwortung, dass das Produkt
declare under our sole responsibility that the product

Digitales Eingangsmodul / Digital Input Module
für das / for the: Remote – I/O – System excom®

Typ / Type: **DI401EX**
ID: **6884232**

Ex-Kennzeichnung / Ex-marking:
Gas / gas II 2 (1) G Ex ib [ia Ga] IIC T4 Gb
Staub / dust II (1) D [Ex ia Da] IIIC

auf die in der von uns in Verkehr gebrachten Ausführung sich diese Erklärung bezieht, den Anforderungen der folgenden EU-Richtlinien und den Anforderungen der folgenden UK- Statutory Instruments durch Einhaltung der folgenden harmonisierten / designierten Normen genügen:
to which this declaration relates in the configuration placed on the market by us, are in conformity with the requirements of the following EU-directives and the requirements of the following UK Statutory Instruments by compliance with the following harmonized / designated standards:

Richtlinie / Directive EMC **EMC SI* and part. sign. changes****	**2014 / 30 / EU** **SI 2016/1091**	**26. Feb. 2014**
EN 61326-1:2013		
Richtlinie / Directive ATEX **ATEX SI* and part. sign. changes****	**2014 / 34 / EU** **SI 2016/1107**	**26. Feb. 2014**
EN IEC 60079-0:2018 EN 60079-11:2012		
Richtlinie / Directive RoHS **RoHS SI* and part. sign. changes**	**2011 / 65 / EU** **SI 2012/3032**	**08. Jun. 2011** **and SI 2019/188**
EN IEC 63000:2018		

*: SI = Statutory Instrument **: SI 2019/696, SI 2020/1460

Weitere Normen, Bemerkungen / additional standards, remarks:

Die aufgeführten benannten Stellen haben die Konformitätsbewertung durchgeführt und Zertifikate ausgestellt:
The listed notified bodies have carried out conformity assessment and issued certificates:

EU-Baumusterprüfbescheinigung (Modul B) / EU-type examination certificate (module B): **PTB 14 ATEX 2003**
ausgestellt von / issued by: Physikalisch Technische Bundesanstalt, Kenn-Nr. / ID no.: 0102
Bundesallee 100, 38116 Braunschweig, Germany

Zertifizierung des QS-Systems (Modul D) / Certification of the QS-system (module D):
ausgestellt von / issued by: Physikalisch Technische Bundesanstalt, Kenn-Nr. / ID no.: 0102
Bundesallee 100, 38116 Braunschweig, Germany

UK-Baumusterprüfbescheinigung / UK-type examination certificate : **TÜV 21 UKEX 7060**
ausgestellt von / issued by: TÜV Rheinland Industrie Service GmbH, Kenn-Nr. / ID no.: 0035
Alfredstraße 81, 45130 Essen, Germany

UK Erklärung zur Qualitätssicherung / UKCA Quality Assurance Notification:
ausgestellt von / issued by: Eurofins E&E CML Limited, Kenn-Nr. / ID no.: 2503,
New Port Road, Ellesmere Port CH65 4LZ, United Kingdom

Mülheim, den 02.05.2022

i.V. O. Barabas, Zulassungsbeauftragter / Certification Representative

Ort und Datum der Ausstellung / Place and date of issue

Name, Funktion und Unterschrift des Befugten / Name, function and signature of authorized person

FM 7.3-12 09.11.21

Certification data | Technical data

Approvals and markings

Approvals	
PTB 14 ATEX 2003 CE 0102	Ex II 2 (1) G Ex ib [ia Ga] IIC T4 Gb Ex II (1) D [Ex ia Da] IIIC
TÜV 21 UKEX 7060 UKCA 2503	
IECEx PTB 15.0043	Ex ib [ia Ga] IIC T4 Gb [Ex ia Da] IIIC
KCs	인증서발급기관명: 한국산업안전보건공단 안전인증번호: 21-AV4BO-0206, 21-AV4BO-0207X 안전한 사용을 위한 조건: 발급된 인증서 참조
FM21US0117X FM21CA0084X FM APPROVED	Class I Division 2, Groups A, B, C, D; T4 Intrinsically Safe connections to Class I, II, III, Division 1, Groups A, B, C, D, E, F, G; Entity - IS-2.500 Class I, Zone 1, AEx ib [ia Ga] IIC T4 Gb Entity - IS-2.500 Zone 20 [AEx ia Da] IIIC; Entity - IS-2.500

Ambient temperature T_{amb}: -20…+70 °C

Electrical data – Terminal connection x1 + x2 (Wiring diagram I, x = Channel no.)

Max. output voltage U_0	≤ 8,7 V		
Max. output current I_0	≤ 9,3 mA		
Max output power P_0	≤ 21 mW		
Characteristic	Linear		
Internal inductance L_i/ capacitance C_i	Negligibly small/ ≤ 2 nF		
External inductance L_0/ capacitance C_0		**IIC**	**IIB**
	L_0	**C_0**	**C_0**
	1 mH	1.4 µF	7.4 µF
	2 mH	1.2 µF	6.3 µF
	5 mH	1 µF	5.2 µF

Technical data

Type designation	DI401EX
ID	6884232
Supply voltage	Via module rack, central power supply
Power consumption	≤ 2 W
Galvanic isolation	Complete galvanic isolation acc. to IEC/EN 60079-11
Number of channels	4-channel
Input circuits	Intrinsically safe acc. to IEC/EN 60079-11 Acc. to EN 60947-5-6 (NAMUR)
No-load voltage	8.2 VDC
Short-circuit current	2.7 mA
Switching threshold on/off	Type 1.8/type 1.3 mA
Switching frequency	≤ 100 Hz
Short-circuit	< 367 Ω
Wire-break	< 0.15 mA
Connection mode	Module, plugged on rack
Protection class	IP20
Relative humidity	≤ 93 % at 40 °C acc. to EN 60068-2-78
EMC	Acc. EN 61326-1 Acc. to NAMUR NE 21

© Hans Turck GmbH & Co. KG | D301339 2022-09 V2.1

ZH 快速入门指南

DI401EX数字量输入模块

其他文档
除了本文档之外，还可在www.turck.com网站上查看以下资料：
- 数据表
- excom手册 — 本安电路的远程I/O
- 认证
- 合规声明（最新版本）

安全须知
预期用途
该装置是一款防燃型“本安”设备(IEC/EN 60079-11)，仅作为excom I/O系统的一部分与经认证的模块机架MT…-…G（PTB 00 ATEX 2194 U或IECEx PTB 13.0040 U）一起用于本安电路。
4通道数字量输入模块DI401EX设计用于连接符合NAMUR (EN 60947-5-6)标准的传感器（最多4个）或机械触点。输入回路之间彼此电隔离。该装置适合在危险1区中运行。输入回路防燃类型为Ex ia IIC或Ex ia IIIC。
任何其他用途都不属于预期用途。图尔克公司对于由此导致的任何损坏概不承担责任。

一般安全须知
- 该装置的组装、安装、操作、配置和维护只能由经过专业培训的人员执行。
- 该装置符合工业领域的EMC要求。在住宅区使用时，请采取相应的措施以防止无线电干扰。
- 仅当技术数据支持该装置联用时，才能组合使用该装置。

防爆说明
- 将该装置应用到防爆电路时，用户必须掌握防爆知识（IEC/EN 60079-14等）。
- 请遵守国内和国际防爆法规。
- 只可在允许的工作条件和环境条件下使用该装置（参见技术数据和防爆认证规格）。

在危险1区和2区中使用该装置：
- 将该装置安装在经过单独认证（符合IEC/EN 60079-0标准）且防护等级至少为IP54（依据EN 60529标准）的外壳内。

在安全区域中使用时：
- 如果不符合污染等级2：应将该装置安装在防护等级至少为IP54的保护外壳内。

产品描述
装置概览
见图1：装置视图，图2：尺寸

功能和工作模式
每个通道可连接一个NAMUR传感器或一个机械触点。

安装
可将多个装置直接毗邻安装在一个模块机架中。也可在运行过程中更换该装置。
- ▶ 应确保安装位置免受辐射热、温度骤变、灰尘、污垢、潮湿和其他环境因素的影响。
- ▶ 将该装置安装在机架上的预期位置，然后将其完全卡入到位。

连接
插入模块机架中时，该装置将连接至模块机架的内部电源和数据通信部分。螺钉连接式或弹簧式接线板可用于连接现场设备。
- ▶ 按照“Wiring diagram”连接现场设备。
- ▶ 使用机械触点时：如果断路或短路监测处于激活状态，则需在回路中接入电阻模块WM1

调试
一旦接好线缆并接通电源，该装置将自动运行。

运行
该装置是一款纯本安设备，因此可在运行期间在经认证的模块机架上进行热插拔。

LED

LED	指示	含义
Status	熄灭	无电源
	红灯闪烁	模块不正确/参数设置错误
	红灯	无法通信：存在模块故障
	绿灯	电源和 通信正常
	绿灯闪烁 （1 Hz非对称）	模块处于故障安全模式
	绿灯闪烁 （2.0或4.0 Hz非对称）	正在建立通信
通道 1…4	熄灭	通道未激活（未切换）
	黄灯	通道激活（已切换）
	红灯	通道故障（断路、短路）：通道诊断可用

设置
根据不同的更高级别现场总线系统，通过相关的配置工具、FDT帧或Web服务器对输入行为进行参数设定。可为每条通道设置以下参数：
- 短路监测
- 断路监测
- 替代值策略
- 切换行为
- 输入延迟

维修
用户不得维修该装置。如果出现故障，必须停用该装置。如果要将该装置退回给图尔克，请遵守我们的退回验收条件。

废弃处理
必须正确地弃置该装置，不得混入普通生活垃圾中丢弃。

KO 빠른 시작 가이드

DI401EX 디지털 입력 모듈

추가 문서
이 문서 외에도 다음과 같은 자료를 인터넷(www.turck.com)에서 확인할 수 있습니다.
- 데이터 시트
- excom 매뉴얼 — 본질 안전 회로용 원격 I/O
- 인증
- 적합성 선언(현재 버전)

사용자 안전 정보
사용 목적
이 장치는 점화 보호 타입 “본질 안전”(IEC/EN 60079-11) 장치이며 승인된 모듈 랙 MT…-…G(PTB 00 ATEX 2194 U 또는 IECEx PTB 13.0040 U)와 함께 본질 안전 회로용 excom I/O 시스템의 일부로만 사용할 수 있습니다.
4채널 디지털 입력 모듈 DI401EX는 NAMUR(EN 60947-5-6) 또는 기계식 접점에 따라 최대 4개의 센서를 연결하도록 설계되었습니다. 입력은 상호 간에 갈바닉 절연 처리됩니다. 이 장치는 1종 위험 지역에서 작동하기에 적합합니다. 입력은 점화 보호 타입 Ex ia IIC 또는 Ex ia IIIC입니다.
기타 다른 방식으로 사용하는 것은 사용 목적을 따르지 않는 것입니다. 터크는 그로 인한 손상에 대해 어떠한 책임도 지지 않습니다.

일반 안전 지침
- 전문적인 훈련을 받은 숙련된 기술자만이 이 장치의 조립, 설치, 작동, 구성 및 유지보수를 수행해야 합니다.
- 이 장치는 산업 부문의 EMC 요구 사항을 충족합니다. 주거 지역에서 사용하는 경우 무선 간섭을 방지하기 위한 조치를 취하십시오.
- 기술 데이터가 공동 사용에 적합한 장치만 조합하십시오.

폭발 방지 참고 사항
- 폭발 위험 회로에서 이 장치를 사용할 경우 사용자는 폭발 방지(KS C IEC 60079-14 등)에 대한 지식이 있어야 합니다.
- 폭발 방지에 관한 국내 및 국제 규정을 준수하십시오.
- 허용되는 작동 및 주변 조건 내에서만 장치를 사용하십시오 (기술 데이터 및 방폭 인증서 사양 참조).

1종 및 2종 위험 지역 내 장치 사용:
- EN 60529에 따라 보호 등급이 IP54 이상인 IEC/EN 60079-0 규격의 별도 승인 외함에 장치를 설치하십시오.

안전 지역에서 사용할 경우:
- 오염도 2를 준수하지 않을 경우: IP54 이상의 보호 등급이 있는 보호 하우징에 장치를 설치하십시오.

제품 설명
장치 개요
그림 1: 장치 도면, 그림 2: 치수

기능 및 작동 모드
NAMUR 센서 1개 또는 채널당 기계식 접점 1개를 연결할 수 있습니다.

설치
여러 장치를 서로 맞닿게 모듈 랙에 삽입할 수 있습니다. 또한 작동 중에 장치를 변경할 수 있습니다.
- ▶ 설치 장소를 복사열과 갑작스러운 온도 변화, 먼지, 흙, 습도, 기타 주변 영향 요소로부터 보호하십시오.
- ▶ 장치를 랙의 의도한 위치에 장착하고 제자리에 완전히 끼우십시오.

연결
모듈 랙에 연결하면 장치가 모듈 랙의 내부 파워 서플라이 및 데이터 통신에 연결됩니다. 나사 연결 또는 스프링 터미널 블록을 사용하여 필드 장치를 연결할 수 있습니다.
- ▶ “Wiring diagram”에 따라 필드 장치를 연결하십시오.
- ▶ 기계식 접점을 사용할 때: 단선 또는 단락 모니터링이 작동 중일 경우 모듈 WM1을 통해 저항 회로와 연결하십시오.

시운전
케이블이 연결되고 파워 서플라이가 켜지면 장치가 자동으로 작동 가능해집니다.

작동
이 장치는 순수한 본질 안전 장비이므로 작동 중에 승인된 모듈 랙에 연결하거나 분리할 수 있습니다.

LED

LED	표시	의미
Status	꺼짐	파워 서플라이 없음
	적색 점멸	잘못된 모듈/매개 변수화 오류
	적색	가능한 통신 없음: 모듈 오류가 있음
	녹색	파워 서플라이 및 통신 고장 없음
	녹색 점멸 (1 Hz 비대칭)	페일 세이프 상태의 모듈
	녹색 점멸 (2.0 또는 4.0 Hz 비대칭)	통신 설정 중
채널 1…4	꺼짐	채널 비활성(전환되지 않음)
	황색	채널 활성(전환됨)
	적색	채널 오류(단선, 단락): 채널 진단 있음

설정
입력 동작은 상위 레벨의 필드버스 시스템에 따라 관련 구성 도구, FDT 프레임 또는 웹 서버를 통해 매개 변수화됩니다. 다음 매개 변수는 채널별로 설정될 수 있습니다.
- 단락 모니터링
- 단선 모니터링
- 대체값 전략
- 스위칭 거동
- 입력 지연

수리
이 장치는 사용자가 수리할 수 없습니다. 이 장치에 고장이 발생한 경우 설치 해체해야 합니다. 장치를 터크에 반품할 경우, 반품 승인 조건을 준수해 주십시오.

폐기
이 장치는 올바른 방법으로 폐기해야 하며 일반적인 가정 폐기물과 함께 폐기해서는 안 됩니다.

①

DI401EX
Digital Input Module
Quick Start Guide
Doc. no. D301339 2209

Additional information see
turck.com

②

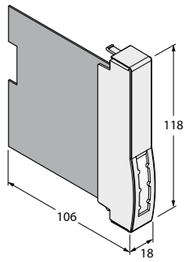

Wiring diagram

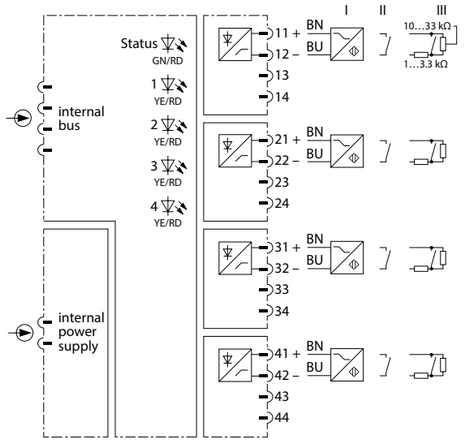

© Hans Turck GmbH & Co. KG | D301339 2022-09 V2.1

ZH 快速入门指南

KO 빠른 시작 가이드

Declarations of conformity

EU-Konformitätserklärung Nr.
UK Declaration of Conformity No. 5011-3M
EU Declaration of Conformity No.:

Wir / We Hans Turck GmbH & Co. KG
Witzlebenstr. 7, 45472 Mülheim an der Ruhr, Germany

erklären in alleiniger Verantwortung, dass das Produkt
declare under our sole responsibility that the product

Digitales Eingangsmodul / Digital Input Module

für das / for the: Remote – I/O – System excom®

Typ / Type: **DI401EX**

ID: **6884232**

Ex-Kennzeichnung / Ex-marking:

Gas / gas	Ⓔx II 2 (1) G	Ex ib [ia Ga] IIC T4 Gb
Staub / dust	Ⓔx II (1) D	[Ex ia Da] IIIC

auf die in der von uns in Verkehr gebrachten Ausführung sich diese Erklärung bezieht, den Anforderungen der folgenden EU-Richtlinien und den Anforderungen der folgenden UK- Statutory Instruments durch Einhaltung der folgenden harmonisierten / designierten Normen genügen:
to which this declaration relates in the configuration placed on the market by us, are in conformity with the requirements of the following EU-directives and the requirements of the following UK Statutory Instruments by compliance with the following harmonized / designated standards:

Richtlinie / Directive EMC **EMC SI* and part. sign. changes****	**2014 / 30 / EU** **SI 2016/1091**	**26. Feb. 2014**
EN 61326-1:2013		
Richtlinie / Directive ATEX **ATEX SI* and part. sign. changes****	**2014 / 34 / EU** **SI 2016/1107**	**26. Feb. 2014**
EN IEC 60079-0:2018 EN 60079-11:2012		
Richtlinie / Directive RoHS **RoHS SI* and part. sign. changes**	**2011 / 65 / EU** **SI 2012/3032**	**08. Jun. 2011** **and SI 2019/188**
EN IEC 63000:2018		

*: SI = Statutory Instrument **: SI 2019/696, SI 2020/1460

Weitere Normen, Bemerkungen / additional standards, remarks:

Die aufgeführten benannten Stellen haben die Konformitätsbewertung durchgeführt und Zertifikate ausgestellt:
The listed notified bodies have carried out conformity assessment and issued certificates:

EU-Baumusterprüfbescheinigung (Modul B) / EU-type examination certificate (module B): **PTB 14 ATEX 2003**
ausgestellt von / issued by: Physikalisch Technische Bundesanstalt, Kenn-Nr. / ID no.: 0102
Bundesallee 100, 38116 Braunschweig, Germany

Zertifizierung des QS-Systems (Modul D) / Certification of the QS-system (module D):
ausgestellt von / issued by: Physikalisch Technische Bundesanstalt, Kenn-Nr. / ID no.: 0102
Bundesallee 100, 38116 Braunschweig, Germany

UK-Baumusterprüfbescheinigung / UK-type examination certificate : **TÜV 21 UKEX 7060**
ausgestellt von / issued by: TÜV Rheinland Industrie Service GmbH, Kenn-Nr. / ID no.: 0035
Alfredstraße 81, 45130 Essen, Germany

UK Erklärung zur Qualitätssicherung / UKCA Quality Assurance Notification:
ausgestellt von / issued by: Eurofins E&E CML Limited, Kenn-Nr. / ID no.: 2503,
New Port Road, Ellesmere Port CH65 4LZ, United Kingdom

Mülheim, den 02.05.2022

i.V. O. Barabas, Zulassungsbeauftragter / Certification Representative

Ort und Datum der Ausstellung / Place and date of issue

Name, Funktion und Unterschrift des Befugten / Name, function and signature of authorized person

FM 7.3-12 09.11.21

Certification data | Technical data

Approvals and markings

Approvals	
PTB 14 ATEX 2003 CE 0102	Ⓔx II 2 (1) G Ex ib [ia Ga] IIC T4 Gb Ⓔx II (1) D [Ex ia Da] IIIC
TÜV 21 UKEX 7060 UKCA 2503	
IECEx PTB 15.0043	Ex ib [ia Ga] IIC T4 Gb [Ex ia Da] IIIC
KCs	인증서발급기관명: 한국산업안전보건공단 안전인증번호: 21-AV4BO-0206, 21-AV4BO-0207X 안전한 사용을 위한 조건: 발급된 인증서 참조
FM21US0117X FM21CA0084X FM APPROVED	Class I Division 2, Groups A, B, C, D; T4 Intrinsically Safe connections to Class I, II, III, Division 1, Groups A, B, C, D, E, F, G; Entity - IS-2.500 Class I, Zone 1, AEx ib [ia Ga] IIC T4 Gb Entity - IS-2.500 Zone 20 [AEx ia Da] IIIC; Entity - IS-2.500

Ambient temperature T_{amb}: -20…+70 °C

Electrical data – Terminal connection x1 + x2 (Wiring diagram I, x = Channel no.)

Max. output voltage U_0	≤ 8,7 V		
Max. output current I_0	≤ 9,3 mA		
Max output power P_0	≤ 21 mW		
Characteristic	Linear		
Internal inductance L_i/ capacitance C_i	Negligibly small/ ≤ 2 nF		
External inductance L_0/ capacitance C_0		**IIC**	**IIB**
	L_0	**C_0**	**C_0**
	1 mH	1.4 µF	7.4 µF
	2 mH	1.2 µF	6.3 µF
	5 mH	1 µF	5.2 µF

Technical data

Type designation	DI401EX
ID	6884232
Supply voltage	Via module rack, central power supply
Power consumption	≤ 2 W
Galvanic isolation	Complete galvanic isolation acc. to IEC/EN 60079-11
Number of channels	4-channel
Input circuits	Intrinsically safe acc. to IEC/EN 60079-11 Acc. to EN 60947-5-6 (NAMUR)
No-load voltage	8.2 VDC
Short-circuit current	2.7 mA
Switching threshold on/off	Type 1.8/type 1.3 mA
Switching frequency	≤ 100 Hz
Short-circuit	< 367 Ω
Wire-break	< 0.15 mA
Connection mode	Module, plugged on rack
Protection class	IP20
Relative humidity	≤ 93 % at 40 °C acc. to EN 60068-2-78
EMC	Acc. EN 61326-1 Acc. to NAMUR NE 21

© Hans Turck GmbH & Co. KG | D301339 2022-09 V2.1

JA クイックスタートガイド

DI401EXデジタル入力モジュール

その他の文書
本書の他にも、以下の資料がインターネットで利用できます（www.turck.com）。
- データシート
- Excomマニュアル — 本質安全回路用リモートI/O
- 認証書
- 適合宣言書（現行版）

安全にお使いいただくために
使用目的
このデバイスは、点火保護タイプ「本質安全」（IEC/EN 60079-11）の機器1つであり、認定モジュールラックMT…-…G（PTB00ATEX2194UまたはIECExPTB13.0040U）を使用した本質安全回路のexcom I/Oシステムの一部としてのみ使用できます。
4チャンネルデジタル入力モジュールDI401EXは、NAMUR（EN 60947-5-6）または機械的接点に応じて最大4個のセンサを接続するように設計されています。入力は互いにガルバニック絶縁されています。本デバイスはゾーン1での動作に適しています。入力部は点火保護タイプEx ia IICまたはEx ia IIICを備えています。
それ以外の使用は、意図した用途に該当しません。Turckは、その結果として生じたいかなる損傷に対しても一切の責任を負いません。

一般的な安全情報
- 本デバイスは、専門に訓練を受けた作業者のみが、取り付け、設置、操作、設定、保守を実行できます。
- 本デバイスは工業分野のEMC要件を満たしています。住宅地で使用する場合は、無線干渉を防止するための対策を講じてください。
- 技術データが共同使用に適しているデバイスのみを組み合わせてください。

防爆に関する注意事項
- 本デバイスを防爆回路で使用する場合、作業者には防爆関連の知識（IEC/EN 60079-14など）が必要です。
- 防爆に関する国内外の規制を遵守してください。
- デバイスは、許容される動作条件と周囲条件でのみ使用してください（技術データと防爆認定仕様を参照）。

ゾーン1およびゾーン2でのデバイスの使用：
- IEC/EN 60079-0に従って、個別に認定されたエンクロージャ（EN 60529準拠、保護等級IP54以上）にデバイスを取り付けます。

安全エリアで使用する場合：
- 汚染度2に準拠していない場合：
  保護等級IP54以上の保護ハウジングにデバイスを設置してください。

製品の説明
デバイスの概要
参照 - 図1：デバイスの外観、図2：寸法

機能と動作モード
チャンネルごとに1つのNAMURセンサまたは1つの機械式接点を接続できます。

設置
モジュールラックでは、複数のデバイスを並べて挿入できます。デバイスは操作中に変更することもできます。
▶ 設置場所は、放射熱、急激な温度変動、ほこり、汚れ、湿度、その他の周囲の影響から保護します。
▶ デバイスをラックの所定の位置に取り付け、所定の位置に完全にはめ込みます。

接続
モジュールラックに接続すると、デバイスはモジュールラックの内部電源とデータ通信に接続されます。ネジ接続またはスプリング式端子ブロックを使用して、フィールドデバイスを接続できます。
▶ 「配線図」に従ってフィールドデバイスを接続します。
▶ 機械的接点を使用する場合：断線または短絡監視がアクティブな場合、モジュールWM1を介して抵抗回路を接続します。

試運転
本デバイスは、ケーブルを接続して電源をオンにすると自動的に作動します。

動作
本デバイスは完全に本質安全な機器であるため、動作中に認定モジュールラックに接続したり、取り外したりすることができます。

LED

LED	表示	意味
Status	消灯	電源なし
	赤点滅	不正なモジュール/パラメータ設定エラー
	赤	通信不能：モジュールエラーが発生
	緑	電源および通信障害なし
	緑点滅（1 Hz、非対称）	モジュールはフェイルセーフ状態
	緑点滅（2.0または4.0 HHz、非対称）	通信を確立中
チャンネル1～4	消灯	チャンネルが非アクティブ（切り替えなし）
	黄	チャンネルがアクティブ（切り替え済み）
	赤	チャンネルエラー（断線、短絡）：チャンネル診断が利用可能

設定
入力の動作は、上位レベルのフィールドバスシステムに応じて、関連する設定ツール、FDTフレーム、またはWebサーバーを介してパラメータ設定されます。チャンネルごとに以下のパラメータを設定できます：
- 短絡監視
- 断線監視
- フェイルセーフモード
- スイッチング動作
- 入力遅延

修理
デバイスは修理しないでください。本デバイスに不具合がある場合は使用を中止してください。本デバイスをTurckに返品する場合は、当社の返品受付条件に従ってください。

廃棄
本デバイスは正しく廃棄する必要があります。一般家庭ごみと一緒に廃棄しないでください。

①

DI401EX
Digital Input Module
Quick Start Guide
Doc. no. D301339 2209

Additional information see
turck.com

②

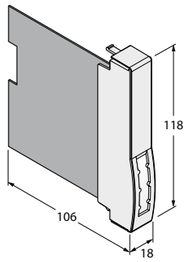

Wiring diagram

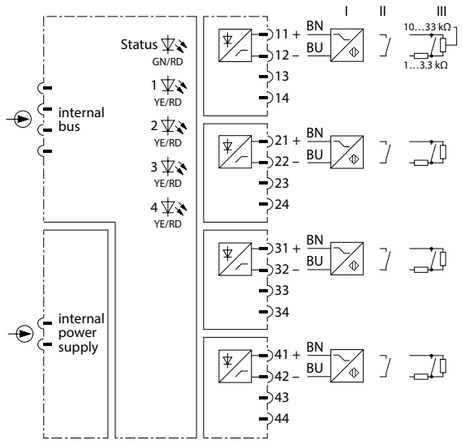

© Hans Turck GmbH & Co. KG | D301339 2022-09 V2.1

JA クイックスタートガイド

Declarations of conformity

EU-Konformitätserklärung Nr.
UK Declaration of Conformity No. 5011-3M
EU Declaration of Conformity No.:

Wir / We Hans Turck GmbH & Co. KG
Witzlebenstr. 7, 45472 Mülheim an der Ruhr, Germany

erklären in alleiniger Verantwortung, dass das Produkt
declare under our sole responsibility that the product

Digitales Eingangsmodul / Digital Input Module

für das / for the: Remote – I/O – System excom®

Typ / Type: **DI401EX**

ID: **6884232**

Ex-Kennzeichnung / Ex-marking:

Gas / gas	Ⓔx II 2 (1) G	Ex ib [ia Ga] IIC T4 Gb
Staub / dust	Ⓔx II (1) D	[Ex ia Da] IIIC

auf die in der von uns in Verkehr gebrachten Ausführung sich diese Erklärung bezieht, den Anforderungen der folgenden EU-Richtlinien und den Anforderungen der folgenden UK- Statutory Instruments durch Einhaltung der folgenden harmonisierten / designierten Normen genügen:
to which this declaration relates in the configuration placed on the market by us, are in conformity with the requirements of the following EU-directives and the requirements of the following UK Statutory Instruments by compliance with the following harmonized / designated standards:

Richtlinie / Directive EMC	**2014 / 30 / EU**	**26. Feb. 2014**
EMC SI* and part. sign. changes**	**SI 2016/1091**	
EN 61326-1:2013		
Richtlinie / Directive ATEX	**2014 / 34 / EU**	**26. Feb. 2014**
ATEX SI* and part. sign. changes**	**SI 2016/1107**	
EN IEC 60079-0:2018 EN 60079-11:2012		
Richtlinie / Directive RoHS	**2011 / 65 / EU**	**08. Jun. 2011**
RoHS SI* and part. sign. changes	**SI 2012/3032**	**and SI 2019/188**
EN IEC 63000:2018		

*: SI = Statutory Instrument **: SI 2019/696, SI 2020/1460

Weitere Normen, Bemerkungen / additional standards, remarks:

Die aufgeführten benannten Stellen haben die Konformitätsbewertung durchgeführt und Zertifikate ausgestellt:
The listed notified bodies have carried out conformity assessment and issued certificates:

EU-Baumusterprüfbescheinigung (Modul B) / EU-type examination certificate (module B): **PTB 14 ATEX 2003**
ausgestellt von / issued by: Physikalisch Technische Bundesanstalt, Kenn-Nr. / ID no.: 0102
Bundesallee 100, 38116 Braunschweig, Germany

Zertifizierung des QS-Systems (Modul D) / Certification of the QS-system (module D):
ausgestellt von / issued by: Physikalisch Technische Bundesanstalt, Kenn-Nr. / ID no.: 0102
Bundesallee 100, 38116 Braunschweig, Germany

UK-Baumusterprüfbescheinigung / UK-type examination certificate : **TÜV 21 UKEX 7060**
ausgestellt von / issued by: TÜV Rheinland Industrie Service GmbH, Kenn-Nr. / ID no.: 0035
Alfredstraße 81, 45130 Essen, Germany

UK Erklärung zur Qualitätssicherung / UKCA Quality Assurance Notification:
ausgestellt von / issued by: Eurofins E&E CML Limited, Kenn-Nr. / ID no.: 2503,
New Port Road, Ellesmere Port CH65 4LZ, United Kingdom

Mülheim, den 02.05.2022

i.V. O. Barabas, Zulassungsbeauftragter / Certification Representative

Ort und Datum der Ausstellung / Place and date of issue

Name, Funktion und Unterschrift des Befugten / Name, function and signature of authorized person

FM 7.3-12 09.11.21

Certification data | Technical data

Approvals and markings

Approvals	
PTB 14 ATEX 2003	Ⓔx II 2 (1) G Ex ib [ia Ga] IIC T4 Gb Ⓔx II (1) D [Ex ia Da] IIIC
TÜV 21 UKEX 7060	
IECEx PTB 15.0043	Ex ib [ia Ga] IIC T4 Gb [Ex ia Da] IIIC
	인증서발급기관명: 한국산업안전보건공단 안전인증번호: 21-AV4BO-0206, 21-AV4BO-0207X 안전한 사용을 위한 조건: 발급된 인증서 참조
FM21US0117X FM21CA0084X	Class I Division 2, Groups A, B, C, D; T4 Intrinsically Safe connections to Class I, II, III, Division 1, Groups A, B, C, D, E, F, G; Entity - IS-2.500 Class I, Zone 1, AEx ib [ia Ga] IIC T4 Gb Entity - IS-2.500 Zone 20 [AEx ia Da] IIIC; Entity - IS-2.500

Ambient temperature T_{amb}: -20…+70 °C

Electrical data – Terminal connection x1 + x2 (Wiring diagram I, x = Channel no.)

Max. output voltage U_0	≤ 8,7 V		
Max. output current I_0	≤ 9,3 mA		
Max output power P_0	≤ 21 mW		
Characteristic	Linear		
Internal inductance L_i/ capacitance C_i	Negligibly small/ ≤ 2 nF		
External inductance L_0/ capacitance C_0		**IIC**	**IIB**
	L_0	**C_0**	**C_0**
	1 mH	1.4 µF	7.4 µF
	2 mH	1.2 µF	6.3 µF
	5 mH	1 µF	5.2 µF

Technical data

Type designation	DI401EX
ID	6884232
Supply voltage	Via module rack, central power supply
Power consumption	≤ 2 W
Galvanic isolation	Complete galvanic isolation acc. to IEC/EN 60079-11
Number of channels	4-channel
Input circuits	Intrinsically safe acc. to IEC/EN 60079-11 Acc. to EN 60947-5-6 (NAMUR)
No-load voltage	8.2 VDC
Short-circuit current	2.7 mA
Switching threshold on/off	Type 1.8/type 1.3 mA
Switching frequency	≤ 100 Hz
Short-circuit	< 367 Ω
Wire-break	< 0.15 mA
Connection mode	Module, plugged on rack
Protection class	IP20
Relative humidity	≤ 93 % at 40 °C acc. to EN 60068-2-78
EMC	Acc. EN 61326-1 Acc. to NAMUR NE 21

© Hans Turck GmbH & Co. KG | D301339 2022-09 V2.1